LIGHT SOLUTIONS HILUX LED-DRIVER · POWERED BY SHELLY

Model 80-870-SH-350

LED-driver (konstantstrøm) med Wi-Fi og Bluetooth · Push-dim-indgang

Scan for at hente Shelly-appen

POWERED BY Shelly

TEKNISKE DATA

INDGANG	
Spænding Un	**220–240 V AC**
Strøm In	**0,07 A**
Frekvens fn	**50 Hz**
Effektfaktor λ	**0,9**
Omgivelser ta / hus tc	**45 °C / 85 °C**
Mål	**176 × 40 mm**

UDGANG	
Spænding Uout	**22–42 V DC**
Strøm Iout	**350 mA**
Effekt Pout	**15 W maks.**
Tomgangsspænding	**50 V maks.**
Radio	**Wi-Fi 2,4 GHz, BLE**

INSTALLATION

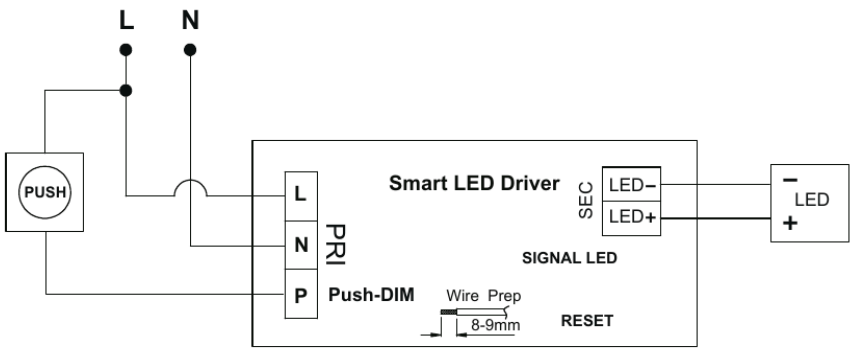

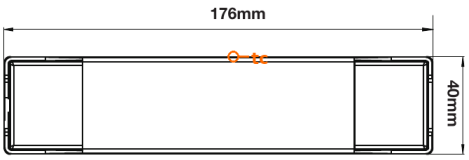

L / N net 220–240 V AC · **P** impulstryk (push-dim) · **LED+ / LED–** LED-udgang – overhold polariteten. Afisoler lederne 8–9 mm.

SYSTEMKNAP

Nulstilling af netværksindstillinger hold ≈ 5 s

Hold systemknappen inde, indtil lysdioden blinker **200 ms TÆNDT / 500 ms SLUKKET**, og slip derefter. Wi-Fi- og Bluetooth-indstillingerne slettes, og enheden vender tilbage til opsætningstilstand, så den kan konfigureres igen.

Fabriksnulstilling hold ≈ 10 s

Hold fortsat inde, indtil lysdioden blinker hurtigere, **200 ms TÆNDT / 300 ms SLUKKET**, og slip derefter. Alle indstillinger gendannes til fabriksindstillinger.

SYSTEMLYSDIODENS TILSTANDE

MØNSTER (6 S)	NAVN / TIMING	BETYDNING
	Lyser konstant Konstant TÆNDT	Forbundet og fungerer normalt – online med Wi-Fi og Shelly Cloud.
	Langsom, jævn blinken 1000 ms TÆNDT / 1000 ms SLUKKET	Opsætningstilstand. Adgangspunktet er aktivt, og enheden venter på at blive tilføjet eller konfigureret.
	Ét langt blink med få sekunders mellemrum 1000 ms TÆNDT / 3000 ms SLUKKET	Forsøger at forbinde til Wi-Fi, eller der er intet netværk tilgængeligt lige nu.
	Ét kort blink ca. hvert 5. sekund 200 ms TÆNDT / 5000 ms SLUKKET	Forbundet til Wi-Fi, men ikke til Shelly Cloud (f.eks. ingen internetadgang).
	Lysdiode SLUKKET Konstant SLUKKET	Systemlysdioden er deaktiveret i indstillingerne, eller enheden er uden strøm.
	Hurtig blinken, korte blink 200 ms TÆNDT / 500 ms SLUKKET	Firmwareopdatering i gang – afbryd ikke strømmen.
	Hurtig, jævn blinken 250 ms TÆNDT / 250 ms SLUKKET	Fabriksnulstilling i gang.

TILSIGTET ANVENDELSE

- Kun til styring af kompatible LED-moduler.
- Til fast indendørs installation, medmindre andet er angivet.
- Må kun anvendes inden for de angivne elektriske grænser og temperaturgrænser.

BORTSKAFFELSE

Produktet må ikke bortskaffes sammen med husholdningsaffald. Aflever det på et godkendt indsamlingssted for elektrisk og elektronisk udstyr.

SIKKERHED

Advarsel: risiko for elektrisk stød. Installationen skal udføres af en autoriseret elinstallatør. Afbryd netforsyningen, og kontrollér, at den er spændingsløs, før installation.

- Produktet må ikke installeres eller serviceres under spænding.
- Tilslut ikke en inkompatibel LED-belastning.
- Overhold den korrekte LED-polaritet.
- Sørg for tilstrækkelig ventilation.
- Overskrid ikke den angivne ta- eller tc-temperatur.
- Må ikke tildækkes med isolering, medmindre det udtrykkeligt er tilladt.
- Brug ikke et beskadiget produkt.
- Produktet må ikke åbnes, ændres eller repareres.
- Produktet skal installeres i en egnet kapsling eller et egnet armatur.
- Følg gældende nationale bestemmelser for elinstallationer.

ELEKTRISK TILSLUTNING

L / N net 220–240 V AC · **P** impulstryk (push-dim) · **LED+ / LED−** LED-udgang – overhold polariteten. Afisoler lederne 8–9 mm.

Massive eller fleksible ledere **0,75–2,5 mm²**, afisoleret 8–9 mm. Montér terminalrør på fleksible ledere.

tc-punktet er midt på husets overside. Målt der må hustemperaturen ikke overstige 85 °C efter montering.

Advarsel: klemme P (push-dim) fører netspænding. Før og isolér lederen som L og N. Brug et impulstryk, der er godkendt til netspænding (mindst 250 V AC), med sluttekontakt (NO), monteret bag en afdækning. Tilslut aldrig et ringetryk, et SELV-tryk eller andre tryk til ekstra lav spænding.

Systemknappen virker kun, når driveren er under spænding. Planlæg installationen, så knappen kan nås i monteret tilstand. Hvis en afdækning skal åbnes for at komme til den, må dette kun udføres af en autoriseret elinstallatør, mens driveren fortsat er forsvarligt monteret, og alle spændingsførende klemmer er afdækket. Tryk aldrig på knappen på en driver, der er afmonteret, men stadig tilsluttet netforsyningen.

LED-KOMPATIBILITET

✓ **Tilladt:** Passive monokrome konstantstrøms-LED-moduler.

✗ **Ikke tilladt:** LED-pærer med indbygget driver, adresserbare RGB / RGBW-LED-strips, halogenpærer, glødepærer.

Påkrævet LED-spændingsområde	**22–42 V**
Påkrævet LED-strøm	**350 mA**

RADIO	
Bluetooth-frekvensområde	**2402–2480 MHz**
Wi-Fi 2,4 GHz-frekvensområde	**2412–2472 MHz**
Maks. RF-effekt, BLE	**1,48 dBm**
Maks. RF-effekt, Wi-Fi	**16,3 dBm**

OPSÆTNING OG STYRING

1. **Tilslut driveren.** Sørg for, at netforsyningen er afbrudt, og tilslut derefter L og N, LED-modulet til LED+ / LED− og, hvis det anvendes, et impulstryk til klemme P.
2. **Tænd for forsyningen.** Gentilslut netforsyningen. Systemlysdioden viser derefter driverens tilstand.
3. **Hent appen.** Scan QR-koden, og download Shelly-appen.
4. **Tilføj og styr.** Aktivér Bluetooth på din mobilenhed, tilføj driveren i Shelly-appen, og styr belysningen fra din telefon.

IMPULSTRYK (KLEMME P)	FUNKTION
Kort tryk	Tænd / sluk
Hold inde	Lysdæmpning op / ned. Næste lange tryk vender dæmpningsretningen.

FEJLFINDING

PROBLEM	KONTROLLÉR
LED tænder ikke	Kontrollér kabelforbindelserne, at LED-spændingen passer til driverens udgang, og at udgangen er tændt i appen.
LED flimrer	Kontrollér, at driveren passer til armaturet (spændingsområde og strøm).
Driveren overophedes	Overophedning reducerer strøm og effekt. Forbedr ventilationen, og kontrollér ta- / tc-grænserne.

EU-overensstemmelseserklæring. Hermed erklærer Light Solutions ApS, at radioudstyrstypen 80-870-SH-350 er i overensstemmelse med direktiv 2014/53/EU. EU-overensstemmelseserklæringens fulde tekst kan findes på www.lightsolutions.dk/wp-content/themes/lightsolutions-theme-final/documents/driver-manuals/80-870-SH_EU_DoC.pdf

Producent: Light Solutions ApS, Michael Drewsens Vej 12, DK-8270 Højbjerg, Danmark · info@lightsolutions.dk · www.lightsolutions.dk